Estrutura e reservatório de agua

Dobradiça para montagem
Detalhe 3

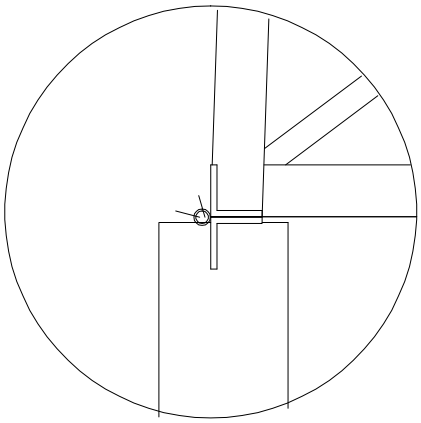

Treliçada 4 e 2

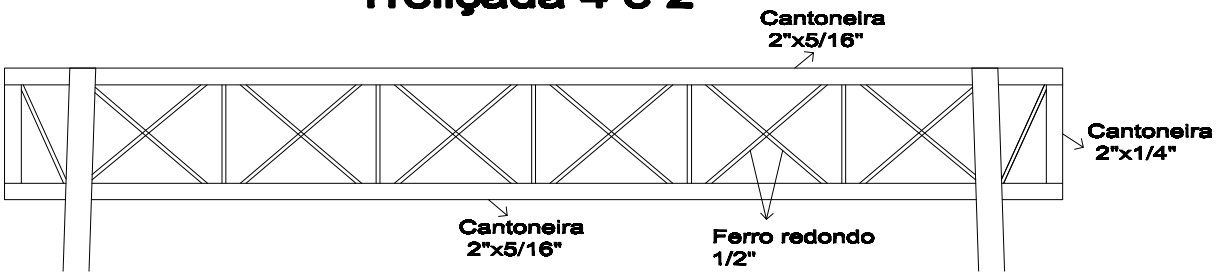

Treliçada 1 e 3

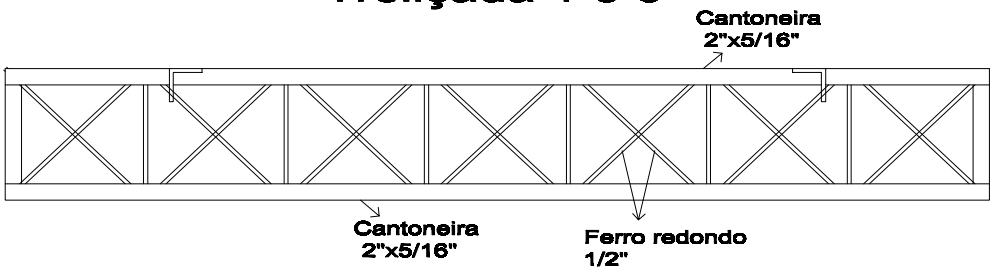

Adroaldo Jose Santi
Prefeito Municipal

Guilherme Simões Pires
Engenheiro Civil
CREA 201.367